深圳市科盈泰克科技有限公司

Shenzhen QuawinTEC Technology Co., Ltd.

地址：深圳市宝安23区艾可工业园1号厂房C栋3楼

电话:+86-755-86277191 传真:+86-755-86277151 Email:sales@quawin.com

产品特性(Product Features)

150~250W 密闭式全电压电池充电器

- 额定输入电压： 100-240VAC 50/60Hz with PFC
- 额定频率：45～65HZ
  功率因数：≥0.98
- 输出电压：12V～90V
- 输出电流：15a（最大）
  满载效率：≥90%
- 机械冲击及抗震等级：10～50HZ 2G 10 分钟/周期，X，Y，Z 轴各 60 分钟
  工作温度：-20ºC～45ºC（-20ºF～+113ºF）
  储存温度：-40ºC～+85ºC（-40ºF～185ºF）
  产品尺寸(mm)：(长)204x(宽)88x(高)48
- 防护等级：IP54/IP56
- 产品净重：1.5kg

产品图片(Product Pictures)



典型型号(A Typical Model)

充电器型号 Model		输入电压(V) Input Voltage	电池电压(V) Battery Voltage	充电电压(V) Charging Voltage	最高充电电流(A) Charging Current
QW128-150-FA	磷酸铁锂 (LiFePO4)	AC 100～264V	12.8(4S)	14.6	15
QW256-080-FA			25.6(8S)	29.2	8
QW384-050-FA			38.4(12S)	43.8	5
QW512-040-FA			51.2(16S)	58.4	4
QW640-030-FA			64(20S)	73	3
QW768-025-FA			76.8(24S)	87.6	2.5
QW148-150-LA	三元锂电 (Lithium)		14.8(4S)	16.8	15
QW259-080-LA			25.9(7S)	29.4	8
QW370-050-LA			37(10S)	42	5
QW481-040-LA			48.1(13S)	54.6	4
QW629-030-LA			62.9(17S)	71.4	3
QW740-025-LA			74(20S)	84	2.5
QW120-150-SA	铅酸电池 (Lead Acid)		12(1S)	14.7	15
QW240-080-SA			24(2S)	29.4	8
QW360-050-SA			36(3S)	44.1	5
QW480-040-SA			48(4S)	58.8	4
QW600-030-SA			60(5S)	73.5	3
QW720-025-SA			72(6S)	88.2	2.5

产品参数(Product Parameters)

额定输入电压:	100～264V AC with PFC	机械冲击及抗震等级：	10～50HZ 2G 10 分钟/周期，X，Y，Z 轴各 60 分钟
额定频率：	45～65HZ	工作温度：	-20ºC～45ºC（-20ºF～+113ºF）
功率因数：	≥0.98	储存温度：	-40ºC～+85ºC（-40ºF～185ºF）
输出电压：	12V～90V	产品尺寸：	(L)204x(W)88x(H)48
输出电流：	15a（Max）	产品净重：	1.5kg
满载效率：	≥90%	认证:	CE FCC RoHs
保护特性：	过热保护 当充电器内部温度达到过温保护点时，充电器自动停止，充电指示灯（红色）闪亮告警		
	短路保护 当充电器输出意外发生短路时，充电器自动关闭输出		
	极性反接保护 当电池反接时，充电器会自动切断内部电路与电池的链接		
	电池断路保护， 当电池内部断路，电池无法充满到 100%时 充电器计时关机		
应用范围:	主要用于电动自行车/电动三轮车/滑板车/电动工具等		

产品尺寸图(Product Size Drawing)

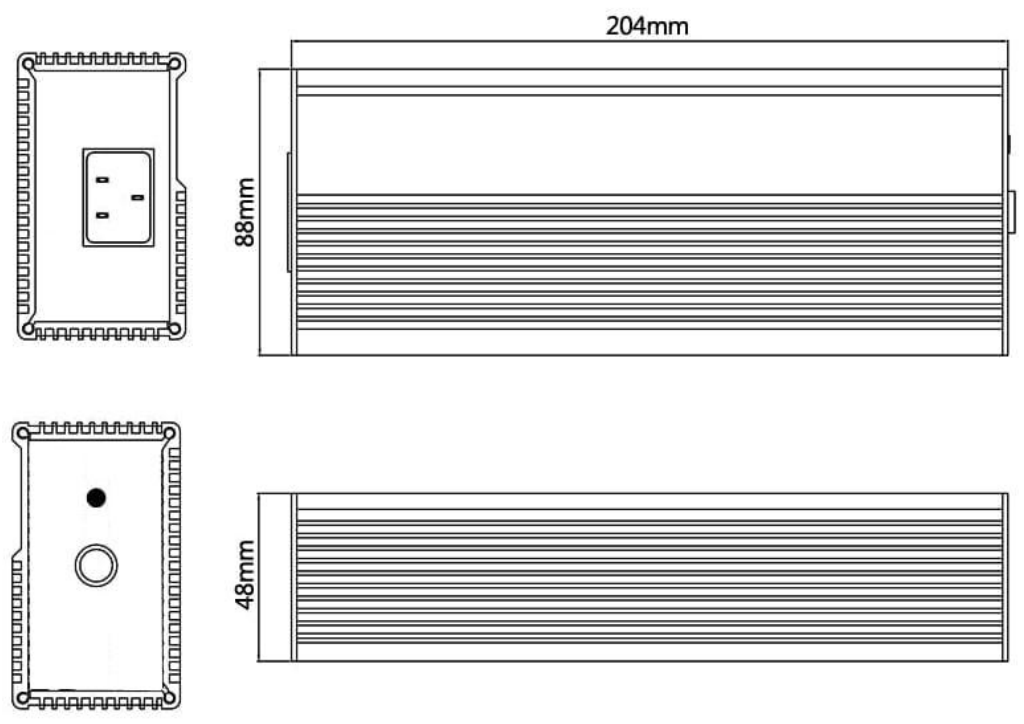

包装方式(The Packing Way)

1.5kg/pcs
20pcs/Carton
Carton size: 580*480*185mm

AC输入接头(AC input connector)



DC输出接头(DC output connector)

