深圳市科盈泰克科技有限公司

Shenzhen QuawinTEC Technology Co., Ltd.

地址：深圳市宝安23区艾可工业园1号厂房C栋3楼

电话:+86-755-86277191 传真:+86-755-86277151 Email:sales@quawin.com

产品特性(Product Features)	产品图片(Product Pictures)

10~20W 插墙镍氢镍镉电池充电器

- 额定输入电压： AC 100～264V
- 额定频率：45～65HZ

  功率因数：≥0.55
- 输出电压：3V～30V
- 输出电流：2.0a（最大）

  满载效率：≥80%
- 机械冲击及抗震等级：10～50HZ 2G 10 分钟/周期，X，Y，Z 轴各 60 分钟

  工作温度：-20ºC～45ºC（-20ºF～+113ºF）

  储存温度：-40ºC～+85ºC（-40ºF～185ºF）

  产品尺寸(mm)：(长)81x(宽)53x(高)35
- 产品净重：150g



典型型号(A Typical Model)

充电器型号 Model		输入电压(V) Input Voltage	电池电压(V) Battery Voltage	充电电压(V) Charging Voltage	最高充电电流(A) Charging Current
QW2.4-4.8-020-N	镍氢/镍镉 (Nimh/Nicd)	AC 100～264V	2.4-4.8(2~4S)	3~6	2
QW2.4-7.2-015-N			2.4-7.2(2~6S)	3-9	1.5
QW7.2-12-010-N			7.2-12(6~10S)	9~15	1
QW12-24-005-N			12-24(10~20S)	15-30	0.5

产品参数(Product Parameters)

额定输入电压:	100～264V AC	机械冲击及抗震等级：	10～50HZ 2G 10 分钟/周期，X，Y，Z 轴各 60 分钟
额定频率：	45～65HZ	工作温度：	-20ºC～45ºC（-20ºF～+113ºF）
功率因数：	≥0.55	储存温度：	-40ºC～+85ºC（-40ºF～185ºF）
输出电压：	3V～30V	产品尺寸：	(L)81x(W)53x(H)35
输出电流：	2a（Max）	产品净重：	150g
满载效率：	≥80%	认证:	CE
保护特性：	过热保护 当充电器内部温度达到过温保护点时，充电器自动停止，充电指示灯（红色）闪亮告警		
	短路保护 当充电器输出意外发生短路时，充电器自动关闭输出		
	极性反接保护 当电池反接时，充电器会自动切断内部电路与电池的链接		
	电池断路保护， 当电池内部断路，电池无法充满到 100%时 充电器计时关机		
应用范围:	无线监控、通讯设备、医疗器械设备、仪器仪表、LED灯具、交通指示牌、便携式小家电、电动工具、玩具等		

产品尺寸图(Product Size Drawing)	包装方式(The Packing Way)

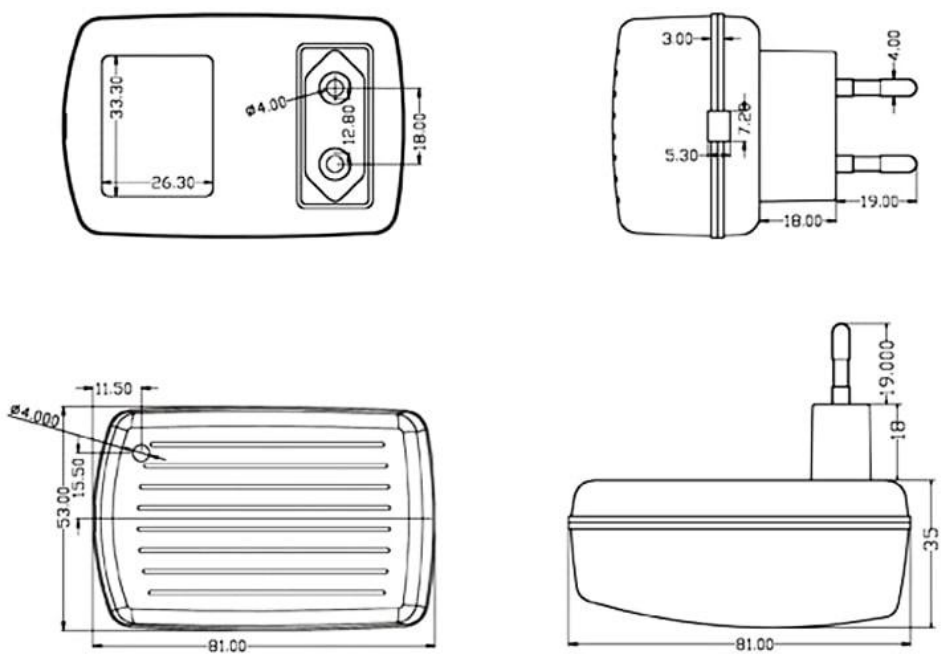

0.15kg/pcs
100pcs/Carton
Carton size:503*275*385mm

输入和输出接头(Input and output connectors)

AC Interface	DC Interface Side	DC Interface Front (mm)
 CN		 2.5*0.7
 US		 3.5*1.35
 EU		 4.0*1.7
 UK		 5.5*2.5
 AU		 Micro USB

生产流程（The production process）


Material Testing


SMT



DIP


PCBA Testing


Product Assembly


Product Testing


Aging Test


High Voltage Test


Finished Product of Retest


Visual Inspection


QA Inspection


Product Put In Storage